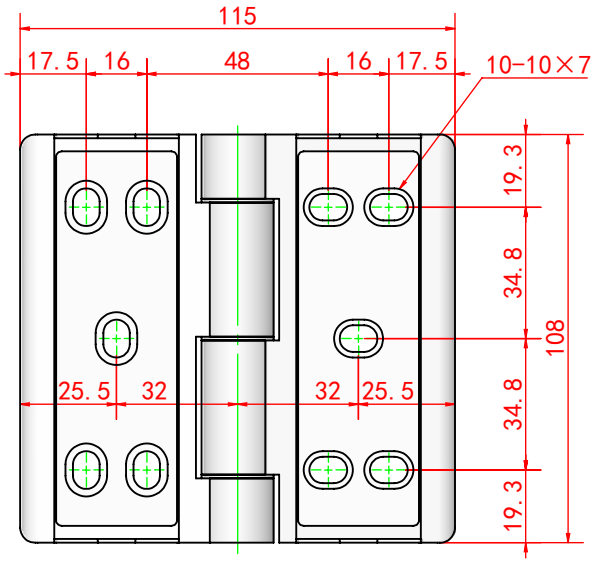

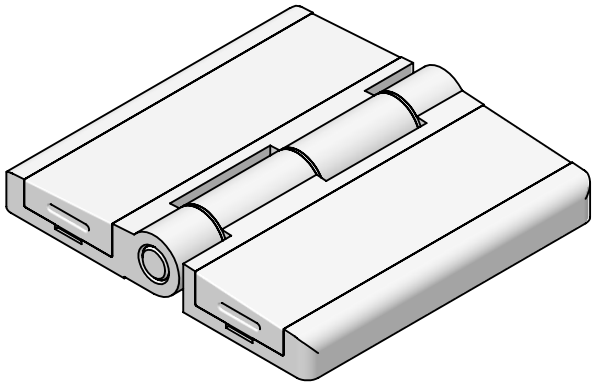

						材质：锌合金。 表面处理：纳米喷涂。		江苏尚坤五金科技有限公司
标记	处数	分 区	更改文件号	签名	年 月 日			外露式铰链
设计	（签名）	（年 月 日）	标准化	（签名）	年 月 日	阶段标记	重量	比例
								1:2
审核								SK2-064A
工艺			批准			共 张 第 页		

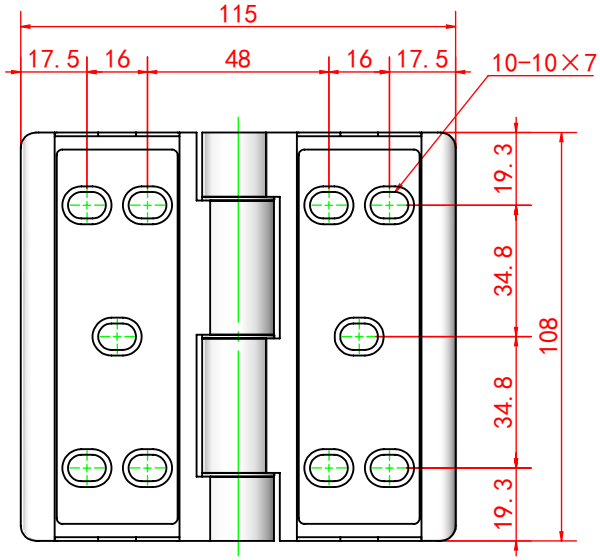

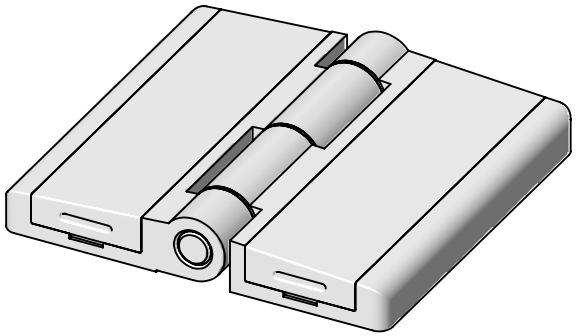

						材质：锌合金。 表面处理：纳米喷涂。		江苏尚坤五金科技有限公司
标记	处数	分 区	更改文件号	签名	年 月 日			外露式铰链
设计	（签名）	（年 月 日）	标准化	（签名）	年 月 日	阶段标记	重量	比例
								1：2
审核								SK2-064B
工艺			批准			共 张 第 页		